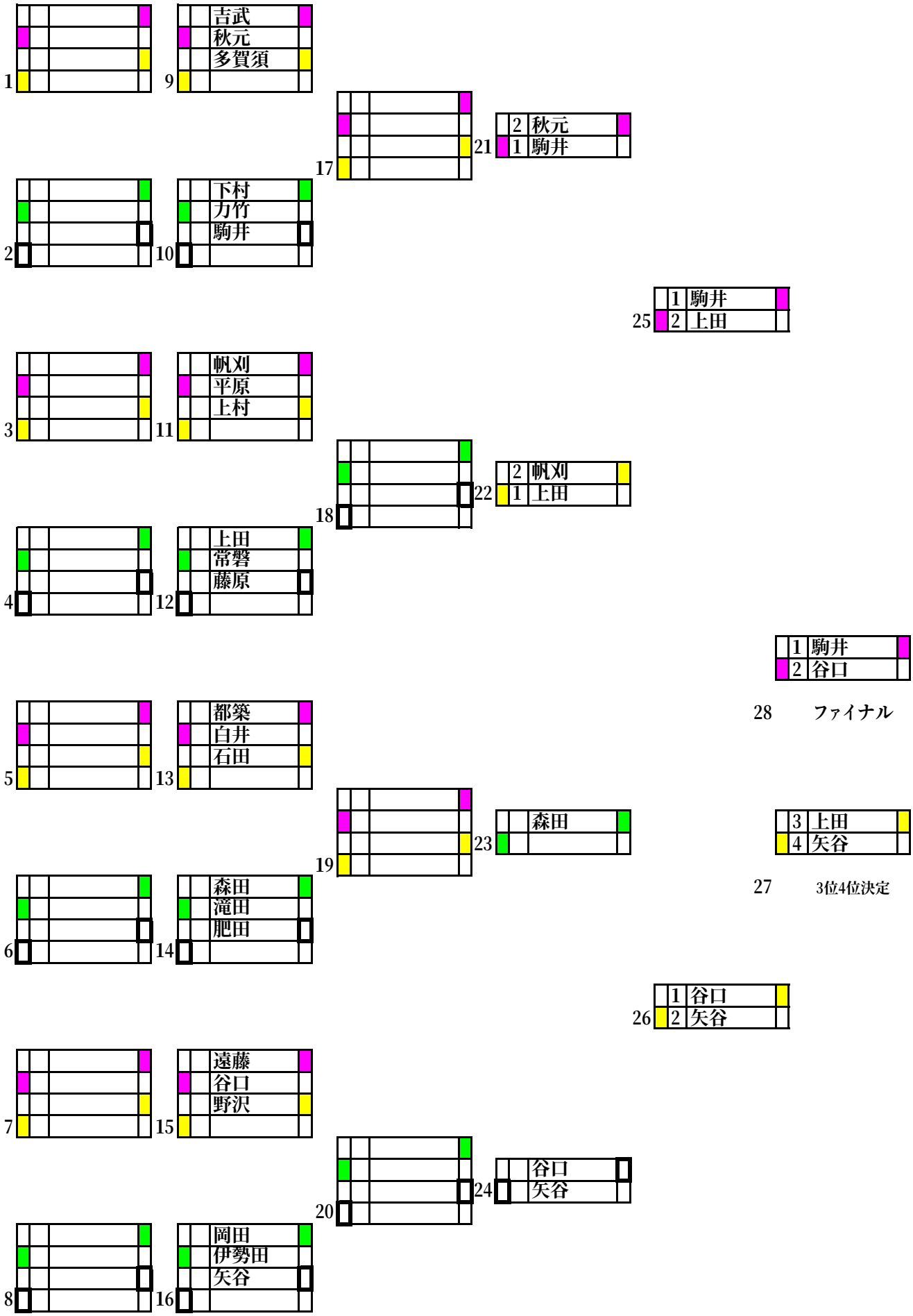
1
9
吉武
秋元
多賀須
17
21
2 秋元
1 駒井
2
10
下村
力竹
駒井
25
1 駒井
2 上田
3
11
帆刈
平原
上村
18
22
2 帆刈
1 上田
4
12
上田
常磐
藤原
1 駒井
2 谷口
28 ファイナル
5
13
都築
白井
石田
19
23
森田
3 上田
4 矢谷
27 3位4位決定
6
14
森田
滝田
肥田
26
1 谷口
2 矢谷
7
15
遠藤
谷口
野沢
20
24
谷口
矢谷
8
16
岡田
伊勢田
矢谷